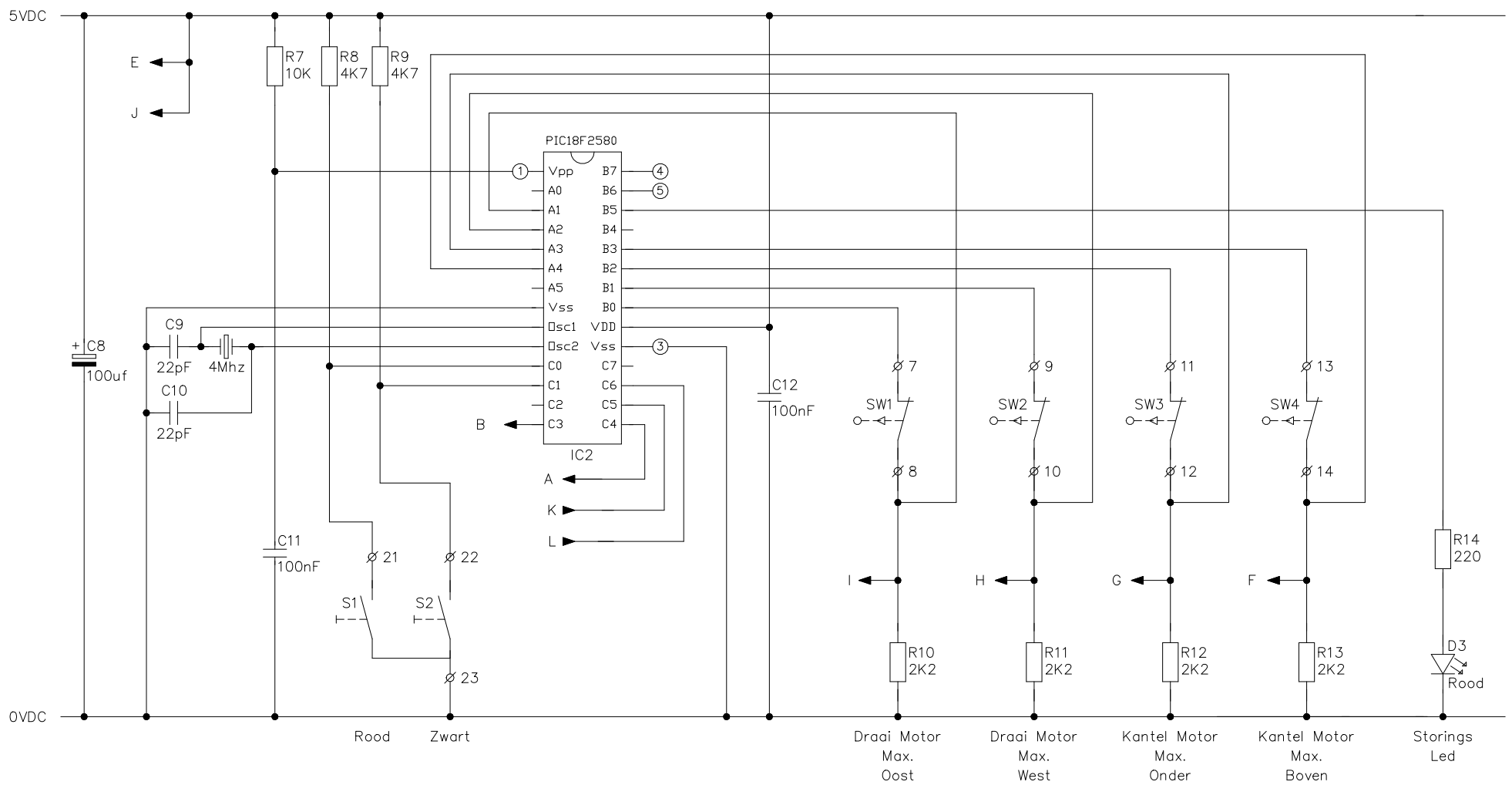

? T.b.v. ICSP Programming

DATUM: 01-08-2023	GETEKEND: Mario	OPM:
c 1998 MMSoft	BENAMING: Zonnevolger	
	TEKENINGNUMMER:	PAGINA: 004